# **SITZ-STEH-ARBEITSPLATZ** VXMKA

# DETAILS SITZ-STEH-ARBEITSPLATZ VXMKA

H = 70 – 120 cm

*S *G *W

OFFICE

*3 *5 *6 *N *W *E *R *M

# SITZ-STEH-ARBEITSPLATZ VXMKA

WEEE-Reg.-Nr. DE 34853279

## XMKA-SERIE, höhenverstellbar, C-Fuß

Stand 09/2021

| | |
|---|---|
| **Arbeitshöhe** | **70–120 cm** |
| **Höhenverstellung** | Elektrisch<br>Tast-Schalter<br>- Sanft-Anlauf/Sanft-Stopp mit Auffahrschutz<br>- Links/rechts unter der Tischplatte montierbar<br>- Stromverbrauch Standby ≤ 0,1 W<br>Hubgeschwindigkeit ca. 36 mm/sec<br>Höhenjustierung durch Fuß ±5 mm |
| **Fußgestell** | 1 Motor pro Fuß in den Säulen integriert<br>1-stufig<br>Gestell Stahl, pulverbeschichtet<br>- Silber (ähnlich RAL 9006)<br>- Graphit<br>Rechteckrohr 9,5 x 6,0 cm |
| **Unterbau** | 2 Quertraversen |
| **Integriert** | 1 Schuko-Stecker<br>Kabel 3 m lang |
| **Tischplatte** | Stärke 2,5 cm<br>ABS-Dickkante, Kunststoff, gerundet<br>Melaminharzbeschichtete Spanplatten<br>nach DIN 68765, E1 E05 TSCA |
| **Nutzlast** | 60 kg dynamisch/100 kg statisch |
| **Hinweis** | Ware zerlegt, einfache Montage |

| | | |
|---|---|---|
| 120 | 120 x 80 cm | |
| | Silber | VXMKA12/*/S |
| | Graphit | VXMKA12/*/G |
| 160 | 160 x 80 cm | |
| | Silber | VXMKA16/*/S |
| | Graphit | VXMKA16/*/G |
| 180 | 180 x 80 cm | |
| | Silber | VXMKA19/*/S |
| | Graphit | VXMKA19/*/G |

**Zubehör**

| | | |
|---|---|---|
| **Wir empfehlen** | PC-Halter | VRCPU |
| | Kabelspirale (vert.) | VCKXE |
| | zusätzliche Steckdosenleisten | |
| | Container | TC/SC |

OFFICE

*S *G *W

*3 *5 *6 *N *W *E *R *M

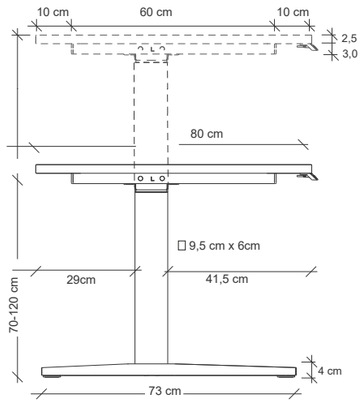


PDF

GS-Zeichen erteilt für VXDKB16/19
in den Dekoren 3/5/6/N/M/E