MPA17

MEETING POINT

INDUSTRIAL

Arbeitshöhe	**104,2 cm**
Fußgestell	- Industriedesign Rohstahl, Klarlack matt, pulverbeschichtet - Elegantes Design Weiß, pulverbeschichtet 6 x 3 cm Rechteckrohr Filzgleiter
Unterbau	2 Quertraversen Fußstütze 4 x 2 cm; Oberkante bei 31 cm
Tischplatte	Stärke 2,5 cm - Asteiche (mit Gestell Rohstahl) - Weiß (mit Gestell weiß)
Hinweis	Ware zerlegt, einfache Montage

68 175

175 x 68 x 104,2 cm		
Asteiche/Rohstahl	VMPA17/*/•	§VMPA17/R/T
Weiß/Weiß	VMPA17/*/•	§VMPA17/W/W

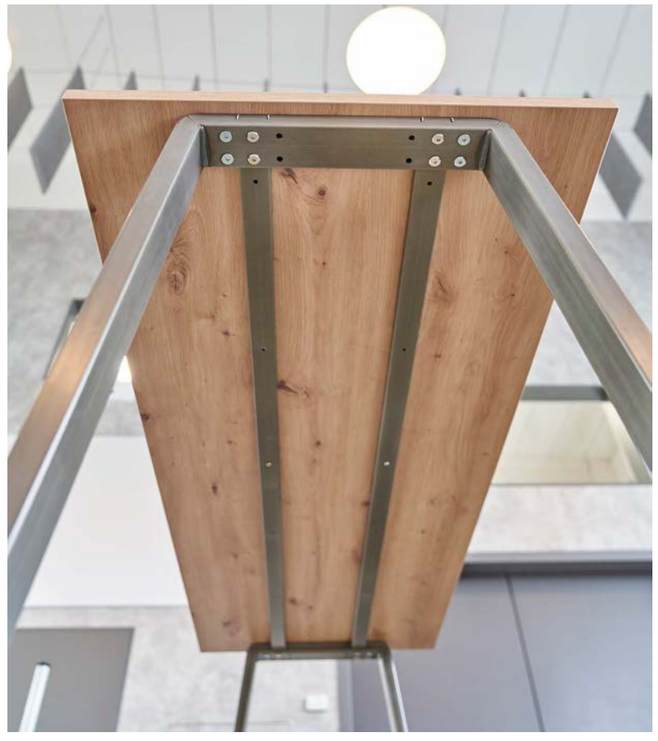

R T

*W *W

ZUBEHÖR

Weiteres Zubehör	Elektrifizierung

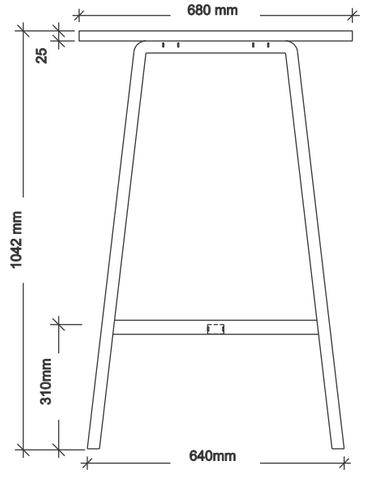

MPA17

R T

*W *W

MEETING POINT

INDUSTRIAL

Arbeitshöhe	**104,2 cm**
Fußgestell	- Industriedesign Rohstahl, Klarlack matt, pulverbeschichtet - Elegantes Design Weiß, pulverbeschichtet 6 x 3 cm Rechteckrohr Filzgleiter
Unterbau	2 Quertraversen Fußstütze 4 x 2 cm; Oberkante bei 31 cm
Tischplatte	Stärke 2,5 cm - Asteiche (mit Gestell Rohstahl) - Weiß (mit Gestell weiß)
Hinweis	Ware zerlegt, einfache Montage

175 x 68 x 104,2 cm

Asteiche/Rohstahl	VMPA17/⋆/•	§VMPA17/R/T
Weiß/Weiß	VMPA17/⋆/•	§VMPA17/W/W

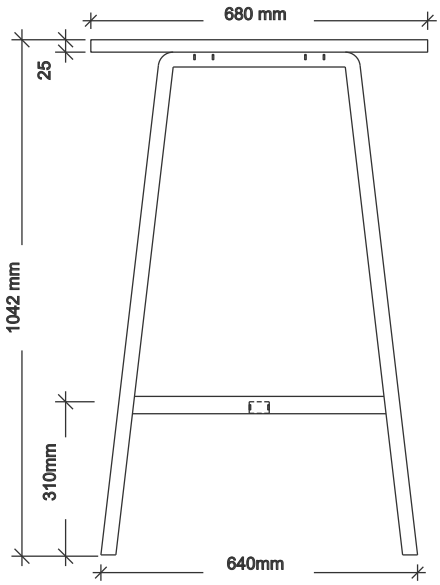

ZUBEHÖR

Weiteres Zubehör	Elektrifizierung